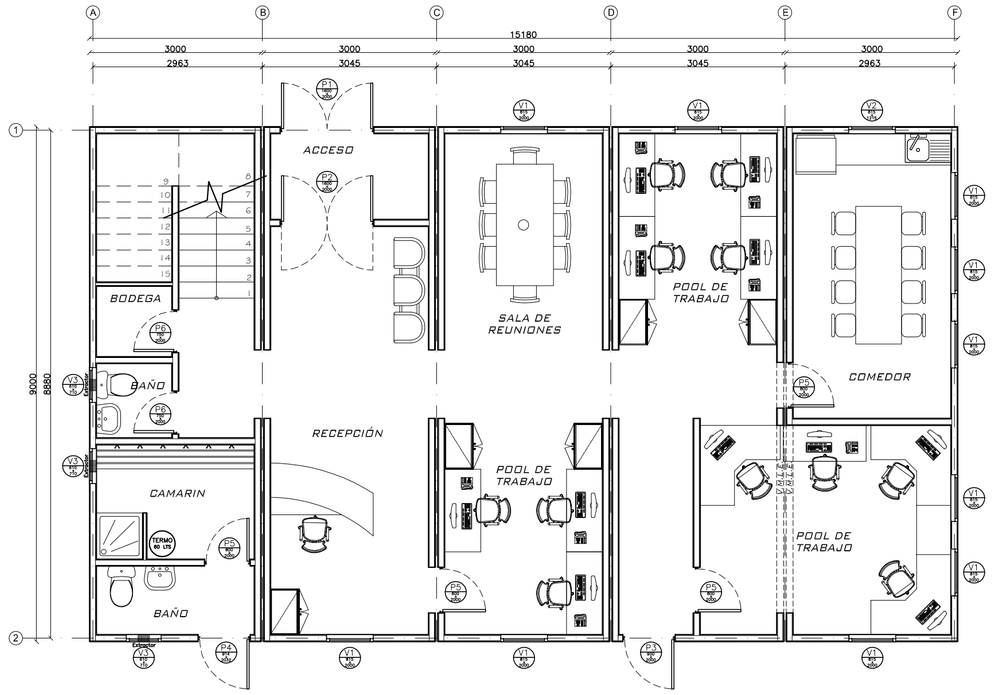

PLANTA ARQUITECTURA MODULOS PRIMER PISO 135m²

Esc: 1/75

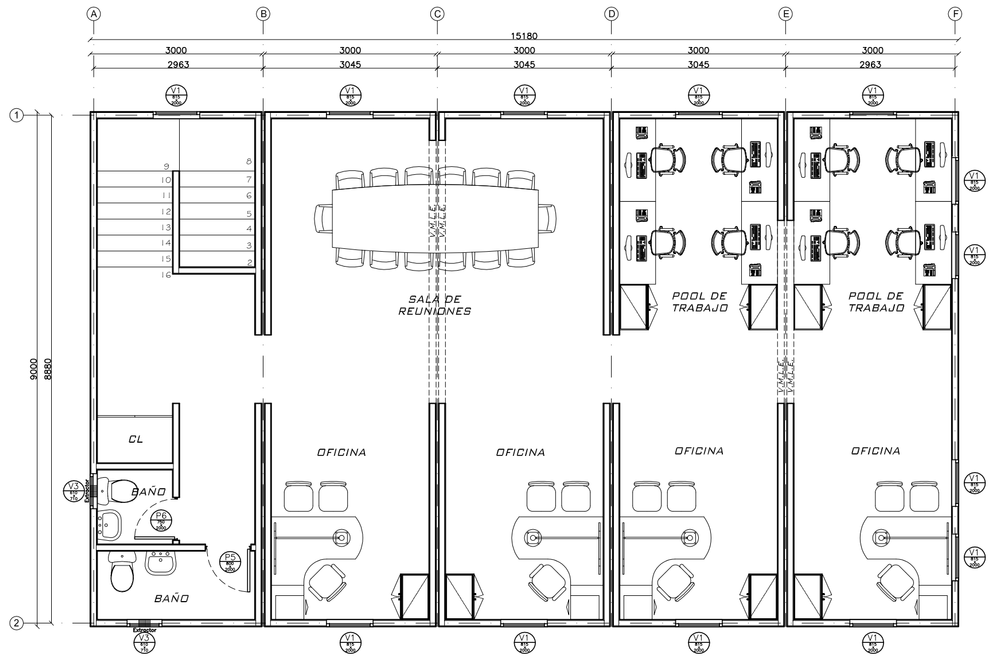

PLANTA ARQUITECTURA MODULOS SEGUNDO PISO 135m²

Esc: 1/75

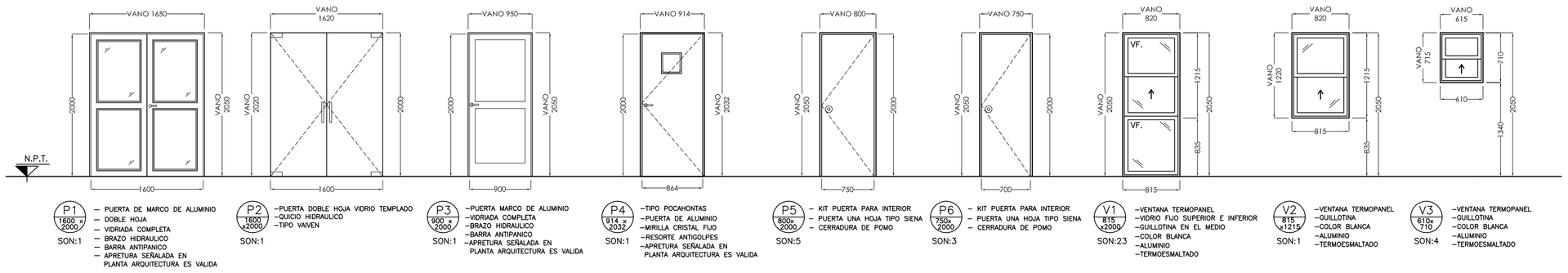

ESPECIFICACIÓN DE PUERTAS Y VENTANAS

Esc:1/50

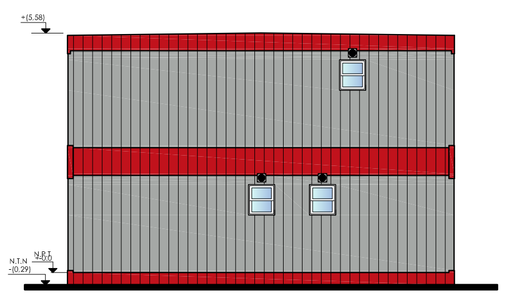

ELEVACIÓN EJE - A

Esc: 1/100

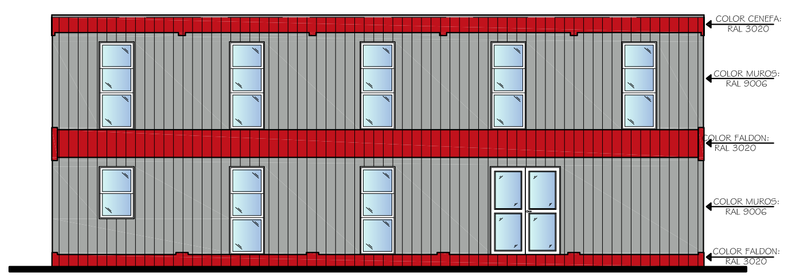

ELEVACIÓN EJE - 1

Esc: 1/100

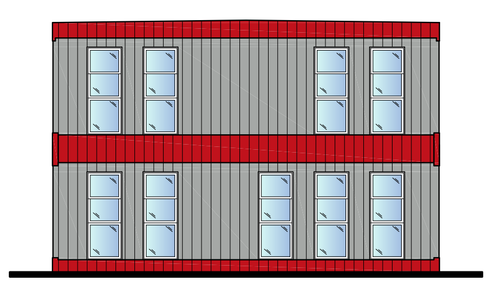

ELEVACIÓN EJE - F

Esc: 1/100

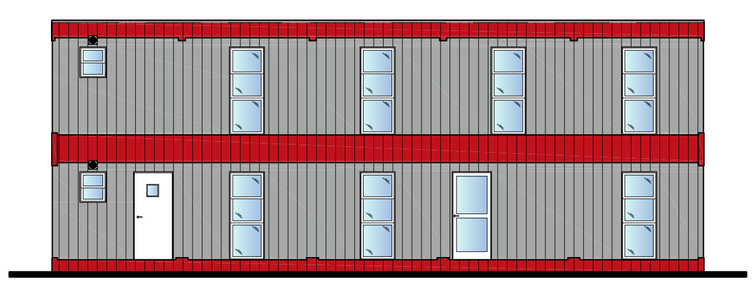

ELEVACIÓN EJE - 2

Esc: 1/100

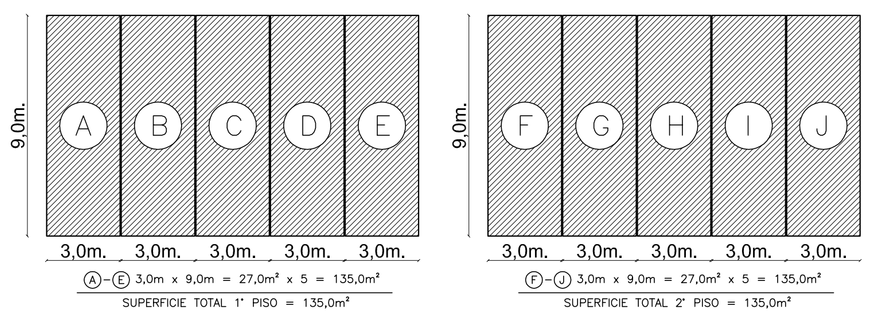

ESQUEMA SUPERFICIE

Esc: 1/175

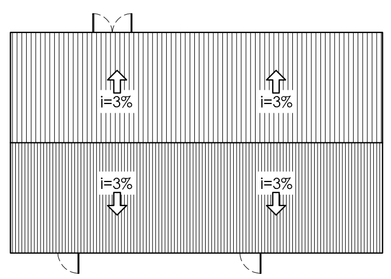

PLANTA TECHUMBRE

Esc: 1/175

NOTA: MOBILIARIO SOLO REFERENCIAL

Rental
TECNO FAST®

Km. 17 Panamericana Norte – Colatera Oriente
Fono 790 5001 – Fax (562) 738 7166
P.O. Box 30253 – Correo 21
Http. www.tecnofast.cl

CLIENTE:

A	EMITIDO PARA COTIZACIÓN	17.08.16
B	SE MODIFICA ARQUITECTURA	24.08.16
C	SE MODIFICA ARQUITECTURA	04.10.16
0	EMITIDO PARA CONSTRUCCIÓN	11.10.16
1	SE MODIFICA ARQUITECTURA	11.11.16

NOTAS GENERALES:

EL CONTENIDO DE ESTA LÁMINA ES DE PROPIEDAD INTELECTUAL DE TECNO FAST S.A., Y SU CONTENIDO NO PUEDE SER REPRODUCIDO O PUBLICADO SIN PREVIA AUTORIZACIÓN POR ESCRITO.

EL CONSTRUCTOR DEBERÁ VERIFICAR TODAS LAS DIMENSIONES DE LOS PLANOS ANTES DE COMENZAR LOS TRABAJOS Y DEBERÁ AVISAR LAS DISCREPANCIAS AL ARQUITECTO A CARGO.

NINGÚN PLANO DEBE SER UTILIZADO PARA CONSTRUCCIÓN, SIN QUE ESTE HAYA SIDO REVISADO Y FIRMADO POR LOS PROFESIONALES A CARGO.

GENERAL NOTES:

ALL DRAWINGS ARE THE PROPERTY OF TECNO FAST S.A., AND THEY ARE NOT TO BE REPRODUCED AND NOT TO BE PUBLICHED IN WHOLE OR IN PART WITHOUT HIS WRITTEN CONSENT.

CONTRACTOR SHALL VERIFY ALL DIMENSIONS BEFORE COMMENCING WORK AND TO REPORT ANY DISCREPANCIES TO THE ARCHITECT IN CHARGE.

DRAWINGS FOR CONSTRUCTION SHALL NOT BE USED IF NOT SIGNED.

JEFE DE PROYECTO / CHIEF MANAGER RODRIGO PRADO	COORDINADOR RODRIGO ABELL
GERENTE DE INGENIERIA/INGENIERIA MANAGER MARIO YAÑEZ	INGENIERO CALCULISTA/ CIVIL INGENIERIA ALBERTO SAN MARTIN S.
GERENTE RENTAL/RENTAL MANAGER CRISTIAN GOLDBERG A. PROPIETARIO / PROPRIETOR	GERENTE DE PRODUCCION/MANUFACTURING MANAGER ALBERTO HIZA D.

DIBUJO / DRAWING

ASAP SOLUCIONES INTEGRALES SPA
MODULOS TOP
PLANO DE ARQUITECTURA Y ELEVACIONES

DESSIN / DRAWING NO REN-930003288-ARQ-001	
FECHA DEL PROYECTO / PROJECT DATE 11.11.16	PROYECTO / PROJECT NO 930003288
DIBUJADO POR / DRAWN BY FRANCISCO GARCIA	ESCALA / SCALE INDICADAS
REVISADO POR / CHECKED BY ALBERTO SAN MARTIN	REVISION / REVISION 1

Archivo: REN-930003288-ARQ-001-REV-1.DWG